PLASMA-POINT

CZĘŚCI ZAMIENNE DO:

Suitable for: TRAFIMET® R145 - Ergocut A151

Max Current :	150Amps
Duty Cycle:	150 Amps - 60%
Gas:	Air
Gas Pressure:	70 psi (4.5-5.0 bar)
Gas Flow:	470 scfh (220 lpm)
Post Flow Time:	90 sec. recommended
Pilot :	Electrode to Tip
Ignition:	HF

IEC 60974-7

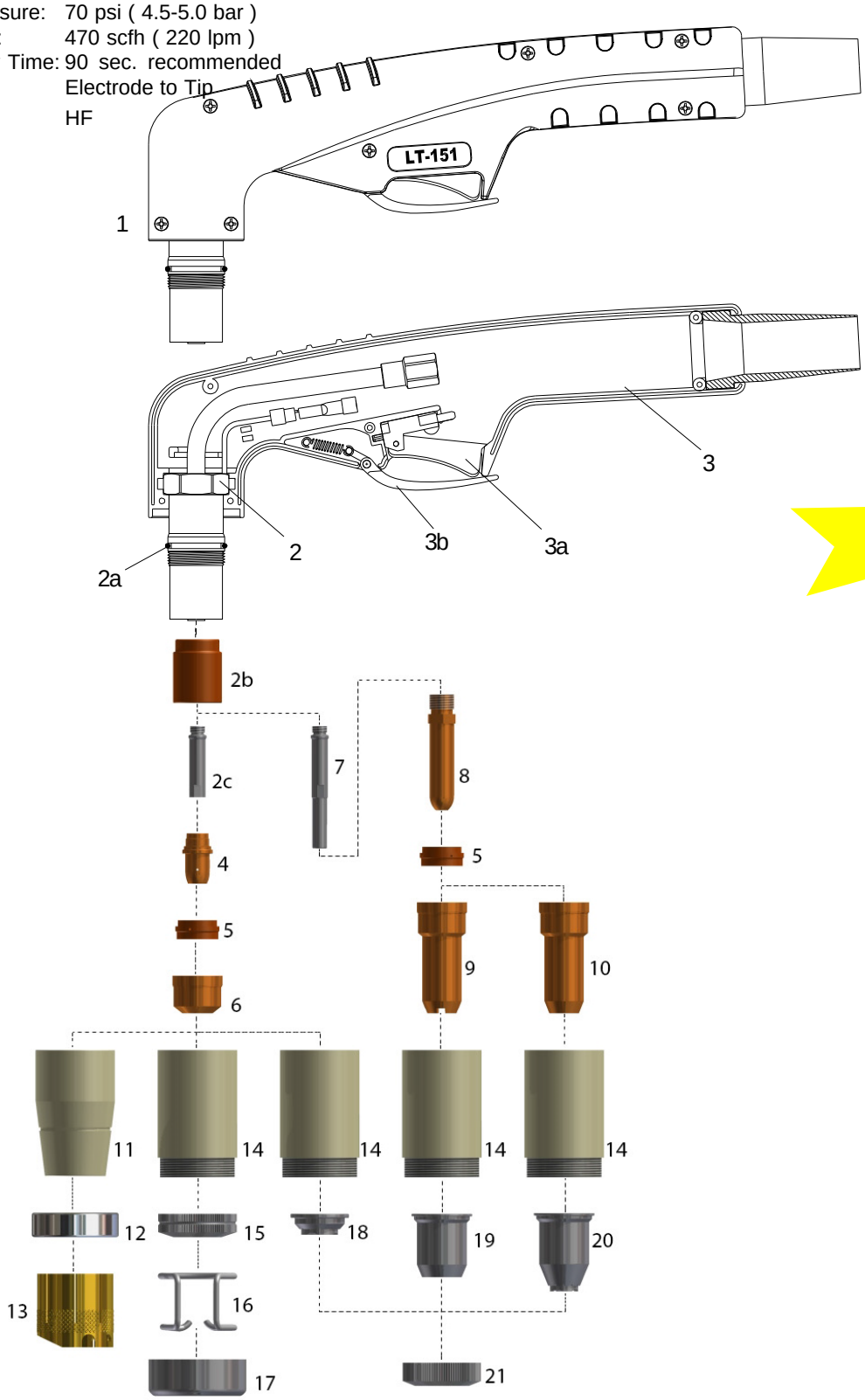

NEW

PLASMA-POINT nie jest w jakikolwiek sposób związana z TRAFIMET® . Oferowane komponenty nie są oryginalnymi częściami TRAFIMET®, zostały wyprodukowane przez PLASMA-POINT na podstawie naszej własnej dokumentacji konstrukcyjnej. Nawiązanie do nazw maszyn, palników i numerów ref. TRAFIMET® zostalo użyte jedynie w celu ułatwienia i wygody kupującego.

PLASMA-POINT

CZĘŚCI ZAMIENNE DO:

LT TORCH

Suitable for: TRAFIMET® R145 - Ergocut A151

LT-151

Item	Ref.	Code	Description
	PA129/PA1550/1552	6083/LT	**LT** Palnik ręczny w komplecie z 6 m. przewodem **Textil cover** (M14x1)
	PA1554	6084/LT	**LT** Palnik ręczny w komplecie z 6 m. przewodem **Textil cover** (centr. conn.4 pins)
	PA1551	6086/LT	**LT** Palnik ręczny w komplecie z 12 m. przewodem **Textil cover** (M14x1)
	PA1555	6087/LT	**LT** Palnik ręczny w komplecie z 12 m. przewodem **Textil cover** (centr.conn. 4 pins)
1	PF0160	6501/KIT	**LT** Główka palnika ręcznego z rękojeścią
2		6539	**LT** Główka palnika
2a	EA0131	0004	O-Ring (opak. 20 szt.) cena za sztukę
2b		7054	Izolator czołowy
2c		7008	Dyfuzor
3		7511	**LT** Uchwyt w komplecie z mikrowyłącznikiem
3a		7510	Mikrowyłącznik
3b		7513	**LT** Safety tab
4	PR0111	3170	Elektroda long life - Hf.
5	PE0103	7070	Pierścień zawirowujący
6	PD0109-14	1288	Dysza ø 1,4
	PD0109-16	1289	Dysza ø 1,6
	PD0109-18	1290	Dysza ø 1,8
	PD0109-30	1291	Dysza do żłobienia ø 3,0
7		7008/L	Dyfuzor długi
8	PR0116	3132/EL	Elektroda długa, long life - Hf.
9	PD0111-12	1291/L	Dysza długa ø 1,2 (max. 50A)
10	PD0117-14	1288/L	Dysza długa ø 1,4
	PD0117-17	1289/L	Dysza długa ø 1,7
	PD0117-19	1290/L	Dysza długa ø 1,9
11	PC0120	5772	Osłona dyszy
12	BW0139	5628	Deflektor
13	CV1105	2560	Pierścień dystansowy
14	PC0103/013	5597	Osłona dyszy kontaktowej, long life
15		5850	Nakrętka zabezpieczająca obsadę sprężyny
16		2050	Sprężyna dystansowa (opak.10 szt.) cena za sztukę
17		2524/B	Pierścień dystansowy do żłobienia
18		5860	Pierścień dystansowy do cięcia kontaktowego, ręczny
19	CV0008	5830	Pierścień dystansowy, ręczny (max. 50A)
20	CV0009	5840	Pierścień dystansowy do cięcia kontaktowego, ręczny
21		2590	Nakrętka mocująca pierścień dystansowy
		8061/S	Przewód prąd - gaz 6m. (M14x1) - palnik ręczny
		8062/S	Przewód prąd - gaz 12m. (M14x1) - palnik ręczny
		4270	End fitting 1/4G

PLASMA-POINT nie jest w jakikolwiek sposób związana z TRAFIMET® . Oferowane komponenty nie są oryginalnymi częściami TRAFIMET®, zostały wyprodukowane przez PLASMA-POINT na podstawie naszej własnej dokumentacji konstrukcyjnej. Nawiązanie do nazw maszyn, palników i numerów ref. TRAFIMET® zostalo użyte jedynie w celu ułatwienia i wygody kupującego.